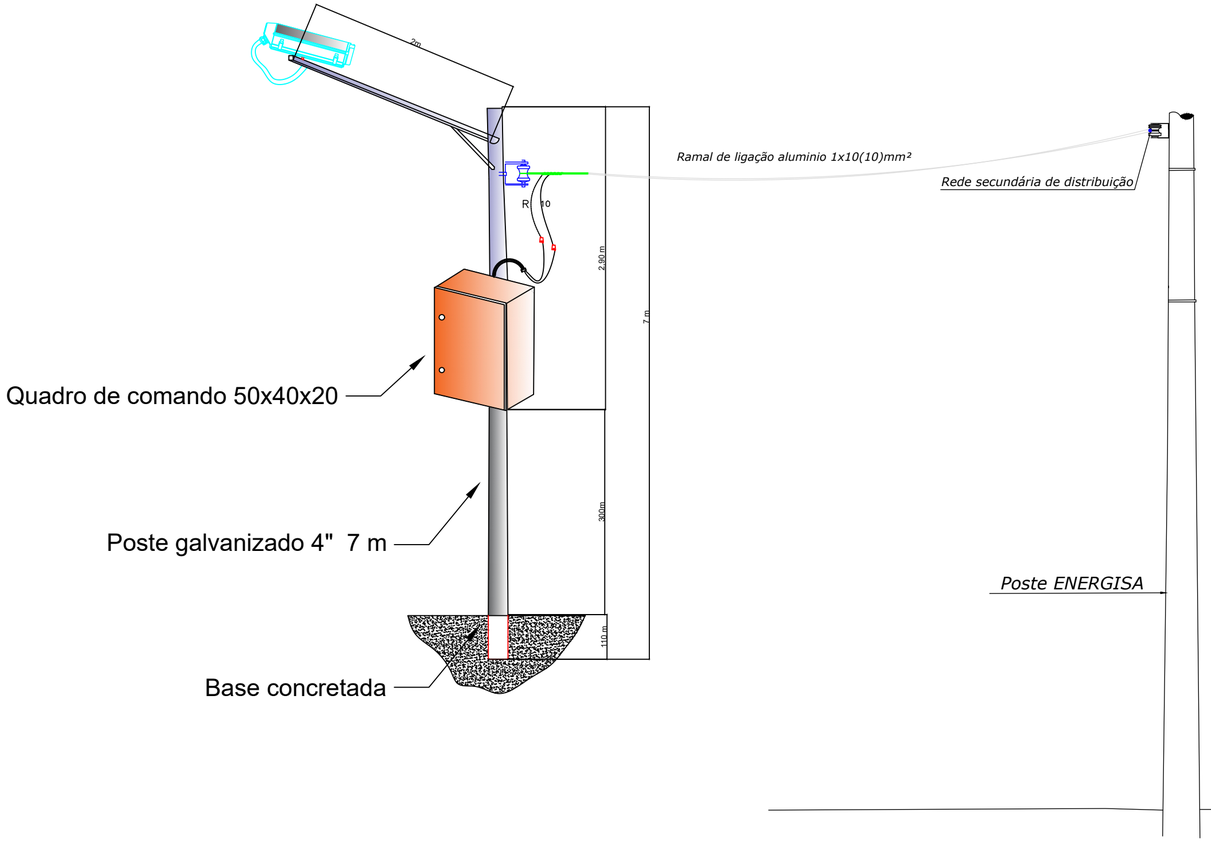

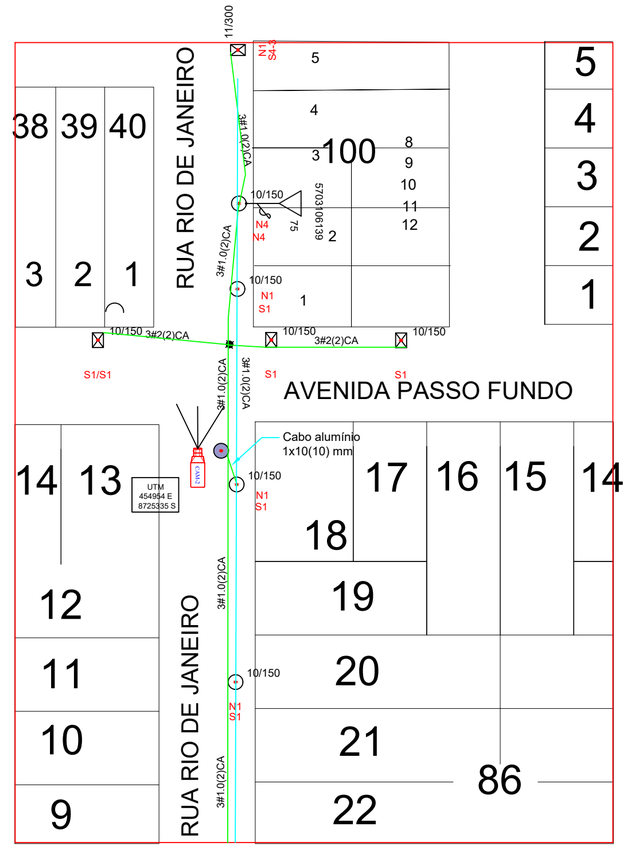

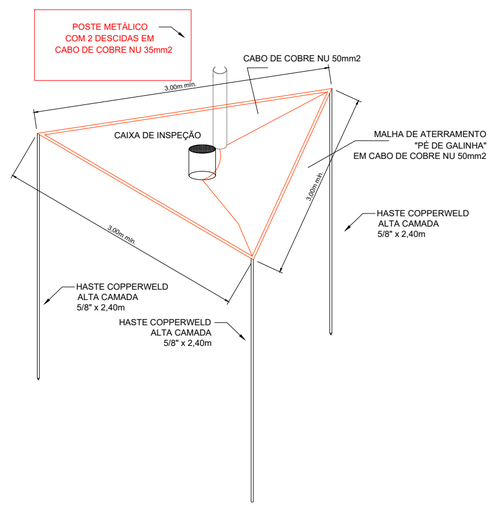

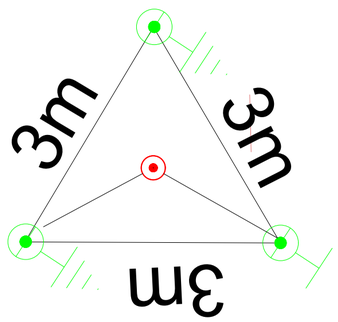

1		POSTE AÇO GALVANIZADO A QUENTE 4" 7M BASE CONCRETADA	1
2		BRAÇO P CAMERA TUBO QD GALVANIZADO QUENTE 1.1/2X3 M	1
3		CAP 4"	1
4		ARMAÇÃO REX 1X1	1
5		ISOLADOR DE PORCELANA 72X72	1
6		ALÇA PREFORMADA PARA CABO 10 MM	2
7		PARAFUSO CABEÇA QUADRADA GF 5/8 125 MM	3
8		PORCA QUADRADA GF 5/8	6
9		CABO ALUMINIO 1X10(10) MM	10M
10		TUBO ELETRODUTO PCV 3/4	1
11		CABEÇOTE ALUMINIO 3/4	1
12		BUCHA DE ALUMINIO 3/4	1
13		ARRUELA DE ALUMNIO 3/4	1
14		HASTE DE ATERRAMENTO 5/8 X 2,40M ALTA CAMADA	3
15		CONECTOR GRAMPO GTDU 5/8	3
16		CABO DE COBRE NU 50 MM	11M
17		TERMINAL DE COMPREENSÃO 50 MM	1
18		CABO FLEXIVEL 6 MM	7M
19		Protetor de surto DPS Easy9 1P 20kA	2
20		TERMINAL OLHAL DE 6 MM FURO 1/4	1
21		ATTIV 700 BI Nobreak interativo bivolt	1
22		DISJUNTOR MONOPOLAR 10A	1
23		QUADRO DE COMANDO 50X40X20	1
24		Ventilador Painel Elétrico Bivolt 120x120x38 mm	1
25		Grelha e Filtro para Ventilador de Painel Elétrico 120MM	2

DISTRIBUIÇÃO AUTOMÁTICA DE CÓPIAS

TOTAL

DISTR. | CITAL./TIPO | ORIGIN

CLASSIFICAÇÃO

	DATA	FEITO	VISTO	APROV.
b				
a				

ALTERAÇÕES

NOTAS – Toda cerca deverá ser aterrada
– Todos os postes não especificados serão 10–150
-Toda base concretada devem-se colocar dois traços de 0,50m na fundação. O primeiro traço é assentado na base do poste, no fundo da cava, de forma a envolvê-la totalmente, com espessura de 0,50 m.
-O segundo traço é colocada em volta do poste e deve ficar a 0,30 m da superfície do solo, com espessura de 0,50 m.
O traço recomendado é de 01 volume de cimento, 03 de areia e 05 de pedra brita n° 2.
-O tempo de cura não deve ser inferior a 12 dias.

Sibel

Sinop/MT. CEP. 78558226
TEL: (66) 996209293

PROJ.: Silvio José de Sousa
DATA: 28/11/2023

PROJETO CFTV PORTO DOS GAÚCHOS

DESCRIÇÃO: PROJETO ELÉTRICO
LOCAL DA OBRA:
RUA RIO DE JANEIRO
MUNICÍPIO: PORTO DOS GAÚCHOS – MT

ESCALA.: conforme indicado
Obra pública
FOLHA.: 10/15